Model 7102A Accelerometer

アンプ内蔵圧電式（IEPE）加速度計
～11kHzの広帯域
超小型、軽量（1グラム未満）

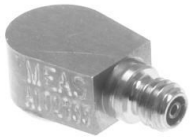

Model 7102Aは最小型の貼付けタイプIEPE加速度計で、±50g～±2,000gまでの計測レンジから選択が可能です。溶接された気密性の高いチタン構造で、コネクターサイズはM3です。Model 7102Aは、-55℃から+125℃までの温度領域で11kHzまでのフラットな周波数応答を維持します。小型で軽量なチタン構造のため、重量負荷を最小限に抑えるのに理想的な加速度計です。

特長

- ±50g～±2,000gの計測レンジ
- 11kHzの広帯域
- チタン溶接構造
- 高気密
- -55℃～+125℃までの温度領域
- シェア型

寸法図面

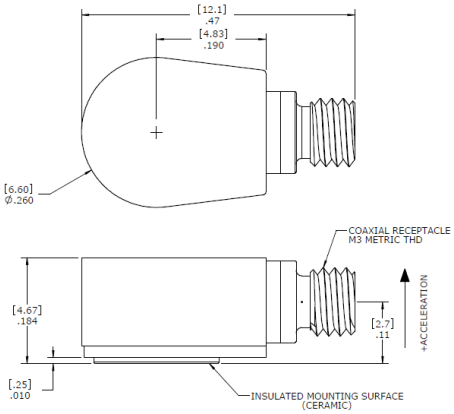

温度特性

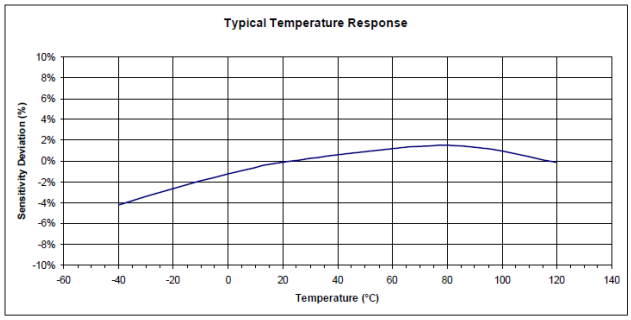

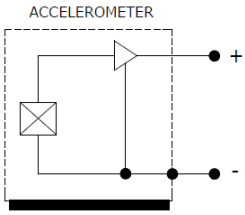

周波数・応答特性

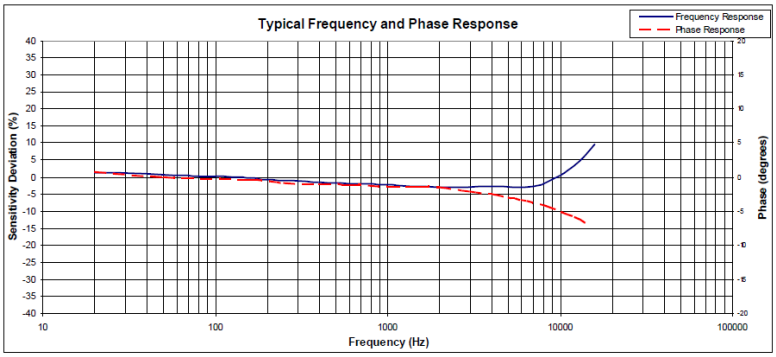

日本代理店
エフ・アイ・ティー・パシフィック株式会社
東京都台東区浅草橋3-20-15　浅草橋ミハマビル4F
Tel : 03-5820-7021 Mail : asdummy@fitpacific.com

製品仕様

特別に断りのない限り、すべての値は+24°C, 80Hz, 4mAでの標準値です。Measurement Specialtiesは、これらの仕様を予告なく更新および変更する権利を留保します。

Parameters					
DYNAMIC					Notes
計測レンジ (g)	±50	±100	±500	±2000	
感度 (mV/g)	100	50	10	2.5	±15%
応答周波数 (Hz)	2.5-8000	1.5-8000	1-8000	1-9000	±10%
	1-10000	0.8-10000	0.5-10000	0.5-11000	±2dB
固有周波数 (Hz)	48000	48000	48000	48000	
非直線性 (%FSO)	±1	±1	±1	±1	
他軸感度 (%)	<5	<5	<5	<5	
耐衝撃性 (g)	5000	5000	5000	5000	
残留ノイズ (g RMS)	0.0004	0.0005	0.0012	0.0032	広帯域 1Hz to 10kHz
ELECTRICAL					
コンプライアンス電圧 (Vdc)	18 to 30				
印加電流 (mA)	2 to 10				
バイアス電圧 (Vdc)	8 to 12				室温
バイアス電圧 (Vdc)	6 to 13				-55 to +125°C
出力インピーダンス (Ω)	<100				
フルスケール出力 (V)	±5				
放電時定数 (sec)	0.8 to 1.2				
グランド	取り付け面から絶縁				
ENVIRONMENTAL					
温度特性 (%)	温度特性図参照				
使用温度 (°C)	-55 to +125				
保管温度 (°C)	-55 to +125				
耐湿性	密封, IP67				
PHYSICAL					
センシング素子	セラミック (シェア型)				
筐体材質	チタン				
コネクタ	M3 Coaxial Receptacle				
重量	0.9グラム				
取り付け	接着				

校正証明書付き:	CS-FREQ-0100	NIST Traceable Amplitude Calibration from 20Hz to ±2dB Frequency Response Limit
オプション:	311-XXX	Cable Assembly, M3 to BNC (XXX designates length in inches, 10ft standard)
	311M2-XXX	Cable Assembly, M3 to 10-32 (XXX designates length in inches, 10ft standard)
	161A	4-Channel PE & IEPE Signal Conditioner, Bench Top
	AC-A04839	Triaxial Mounting Block

The information in this sheet has been carefully reviewed and is believed to be accurate; however, no responsibility is assumed for inaccuracies. Furthermore, this information does not convey to the purchaser of such devices any license under the patent rights to the manufacturer. Measurement Specialties, Inc. reserves the right to make changes without further notice to any product herein. Measurement Specialties, Inc. makes no warranty, representation or guarantee regarding the suitability of its product for any particular purpose, nor does Measurement Specialties, Inc. assume any liability arising out of the application or use of any product or circuit and specifically disclaims any and all liability, including without limitation consequential or incidental damages. Typical parameters can and do vary in different applications. All operating parameters must be validated for each customer application by customer's technical experts. Measurement Specialties, Inc. does not convey any license under its patent rights nor the rights of others.

製品型番

型番　：　Model Number＋計測レンジ

7102A-GGGG

|

|_____ 計測レンジ (0050 ＝ 50g)

例　：　7102A-0050

→Model 7102A、計測レンジ±50g